BROOKS®
INSTRUMENT

Beyond Measure

GT1600 シリーズ

産業用途向け
ガラス管面積式流量計

GT1600シリーズガラス管式VA流量計は、プロセス監視が重要な低流量、高流量のガス、液体アプリケーションにおいて、長期間の性能を発揮する堅牢な設計の新シリーズです。これらの多用途で経済的なメータは、中程度の計量精度が要求されるアプリケーションでの一般的な使用に適しています。典型的な精度範囲は、選択されたモデルによって異なりますが、1%～10%フルスケールです。パージタイプサービス、シールオイルシステム、ベアリング潤滑、冷却水表示に最適です。

GT1600シリーズ流量計は、既存のBrooks Instrument GT1000、GT1300、Full-View® 1100シリーズメーター（モデル1110、1114、1140、1144）にレトロフィットすることが可能です。

特徴	メリット
316/316L二重認証ステンレス鋼プロセス継手、316ステンレス鋼フレーム、ポリカーボネート製安全シールド。ASME B31.1 & B31.3に準拠した設計。	高級素材を使用し、安全性、屋内外での耐久性、180°の視界を確保。
高/低流量アラーム	重要な流量状態を監視します。注文時または現場で追加可能
視野角を調整するために、デバイスを360°垂直に回転させることができる	設置が簡単で、どの角度でも見ることができる
フランジ接続とネジ接続があり、水平と垂直に使用可能。パネルマウントと壁掛けが選択可能。	さまざまな現行または新しいプロセス接続および取り付けオプションに対応
プロセス配管から取り外すことなく、チューブとフロートの清掃または交換が可能	現場でのメンテナンスが容易
調整可能なスケール	プロセスのばらつきを補正する
オプションのニードルバルブ	接続部を最小限に抑え、リーク箇所を減らす

製品仕様

流量精度	標準品：±10%, ±5%, ±2% フルスケール　Class 2.5 acc VDI/VDE オプション：　±1% フルスケール Class 1.6 acc VDI/VDE
繰返し精度	0.5% フルスケール以内
圧力損失	仕様表参照
体重計	透明な目盛り。調整可能 呼び長さ：75mm、127mm、250mm 直読単位：ミリメートルまたは最大流量のパーセンテージから選択（ファクター・タグ付き）
使用環境温度限界	-4°F～125°F｜-20°C～52°C
流体温度限界	33～250°F｜1°C～121°C
マウントオプション	インライン パネルマウント（参照） 壁付けマウント（参照）

	ネジ付きNPT		フランジ付きANSI 150# RF	
プロセス接続				
	水平 IN / OUT		水平 IN / OUT	
	垂直 IN / OUT		垂直 IN / OUT	
	水平 IN / Vertical OUT		水平 IN / Vertical OUT	
	垂直 IN / Horizontal OUT		垂直 IN / Horizontal OUT	
圧力定格	流体温度における最高使用圧力			
チューブ・サイズ	ネジ式プロセス接続		フランジ式プロセス接続	
	psi	bar	psi	bar
*02	500	34.5	240	16.5
*06	450	31.0	240	16.5
07	300	20.7	240	16.5
08	250	17.0	240	16.5
09	200	13.8	200	13.8
10	175	12.1	175	12.1
建築材料				
計量管（接液）	ホウケイ酸ガラス			
プロセス継手（湿式）	316/316L（デュアル認証ステンレス鋼）			
フロート（ウェット）	サイズ2と6：Carboloy®または316/316L（デュアル認定ステンレス鋼）			
	サイズ7～10：316/316L（デュアル・サーティファイド・ステンレススティール）			
フロート・ストップ（ウェット）	テフロン®			
Oリング（接液）	Viton®, Buna-N, Kalrez®, EPDM			
住宅	316ステンレス鋼			
窓と安全シールド	紫外線防止剤入りポリカーボネート			
ハードウェア	316ステンレス鋼			
アラーム				
チューブサイズ 02 & 06	リングイニシエータ高/低アラーム			
チューブサイズ 07 - 10	リードスイッチ高/低アラーム			
危険区域の承認	ゾーン1 / ゾーン2 (ATEX/IECex) - ガス/防塵方法 Ex m (バリアなし)			
	Div1（UL）-ガス/粉塵保護法 I.S.			
バルブ				
	オプションのニードルバルブ			
認証				
	国際校正証明書			
	DIN 3.1に準拠した材料認証			
	適合宣言 2.1 酸素サービス			

*チューブサイズ02および06の定格圧力は、ねじ込み式プロセス接続にアラームが含まれる場合、20.7 bar (300 psi)に制限されます。

⚠ 警告

ガラス製計量管は、ここに指定された最高使用圧力および温度までの運転用に設計されています。ガラス固有の脆い特性および当社では制御できない条件により、指定された動作条件以下でチューブが破損する可能性があります。60°C (140°F) を超える水、蒸気、アルカリ、小麦粉、ヒドロフロリン酸、溶融金属など、有毒な液体やガラスと化学反応する液体には、ガラス管メーターを使用しないでください。警告に従わないと、重大な人身事故や装置の損傷につながることがあります。

収容人数

	チューブサイズ	チューブ	フロート	フル・スケール ～ 水 cc/min	l/h	圧力降下インチW.C./kPa	V.I.C. cSt	フル・スケール ～ 空気 SLPM(1)	In/h(2)	圧力降下インチW.C./kPa	アラームタイプ
127-低流量	サイズ02	R-2-127-AAAAT	316SS	1.9	0.11	0.7 / 0.17	1.0	0.11	6.7	0.8 / 0.19	リングイニシエータ
			カーボロイ	3.7	0.22	1.1 / 0.27	1.0	0.2	12	1.2 / 0.3	
		R-2-127-AAT	カーボロイ	6.1	0.36	1.2 / 0.29	1.0	0.32	19	1.5 / 0.37	
		R-2-127-DT	316SS	16	1	0.9 / 0.22	1.0	0.71	42	1.0 / 0.24	
			カーボロイ	28	1.7	1.5 / 0.38	1.0	1	63	1.7 / 0.42	
		R-2-127-AT	316SS	39	2.3	1.1 / 0.27	1.0	1.4	85	1.2 / 0.3	
			カーボロイ	58	3.5	1.9 / 0.47	1.0	2	120	2.1 / 0.52	
		R-2-127-BT	316SS	110	6.8	1.8 / 0.45	1.0	3.9	230	2.0 / 0.21	
			カーボロイ	170	10	3.0 / 0.75	1.0	5.7	340	3.3 / 0.83	
		R-2-127-CT	カーボロイ	280	17	6.1 / 1.51	1.0	9.5	570	4.8 / 1.2	
	サイズ06	R-6-127-AT	316SS	410	25	6.1 / 1.53	1.0	14	840	6.8 / 1.7	
			カーボロイ	620	37	10.5 / 2.61	1.0	20	1200	11.6 / 2.9	
		R-6-127-BT	316SS	1000	65	30.1 / 7.5	1.0	35	2100	33.3 / 8.3	
			カーボロイ	1500	95	57.8 / 14.4	1.0	49	2900	64.2 / 16	

	チューブサイズ	チューブ	フロート	GPM	l/h	圧力降下インチW.C./kPa	V.I.C. cSt	SCFM(1)	m³n/h(2)	圧力降下インチW.C./kPa	アラームタイプ
250-高流量	サイズ07	R-7M-25-1FT	7-XV-11A-A	0.48	100	8 / 2	1.0	1.8	3.1	10 / 2.5	リードスイッチ
			7-XS-23-A	0.77	170	16 / 4.0	1.0	3.3 (5.7)*	5.5 (9.6)*	17 / 4.2	
	サイズ08	R-8M-25-4FT	8-XV-8-A	1.00	240	5 / 1.5	3.7	4.4	7.5	5 / 1.3	
			8-XV-14-A	1.40	320	8 / 2	5.4	5.8	9.9	8 / 2	
			8-XV-31-A	2.00	460	16 / 4	7.0	8.1 (14)*	13.7 (24)*	17 / 4.3	
	サイズ09	R-9M-25-3FT	9-XS-33-A	3.20	730	4 / 1	2.3	13	22	8 / 2	
			9-XV-87-A	3.90	890	14 / 3.5	17	16.1 (28)*	27.5 (48)*	16 / 4	
			9-XS-87-A	5.10	1100	18 / 4.5	3.5	20.7 (36)*	35.5 (62)*	19 / 4.8	
	サイズ10	R-10M-25-3FT	10-XV-64-A	6.20	1400	12 / 3	15	25	43	14 / 3.5	
			10-XS-64-A	7.80	1700	16 / 4	3.7	32	54	18 / 4.5	
			10-XS-138-A	10.00	2400	30 / 7.5	5.5	45.9 (80)*	74.4 (130)*	36 / 9	
			10-XJ-238-A	21.00	4800	104 / 26	1.0	86.1 (150)*	154.6 (270)*	16 / 4	
127-高流量	サイズ07	R-7M-127-1FT	7-XV-11A-A	0.41	93	8 / 2	1.0	1.8	3	10 / 2.5	N/A
			7-XS-23-A	0.66	150	16 / 4.0	1.0	2.7 (4.7)*	4.6 (8.1)*	17 / 4.2	
	サイズ08	R-8M-127-4FT	8-XV-8-A	0.99	220	5.0 / 1.25	3.7	4	6.8	6.0 / 1.5	
			8-XV-14-A	1.3	310	8.0 / 2	5.4	5.3	9	10 / 2.5	
			8-XV-31-A	1.7	400	24 / 6	7.0	6.3 (11)*	11.4 (20)*	28 / 7	
	サイズ09	R-9M-127-4FT	9-XS-33-A	3.0	690	7.0 / 1.7	2.3	12	21	8.0 / 2.0	
			9-XV-87-A	3.6	830	14 / 3.5	17	14.9 (26)*	25.2 (44)*	16 / 4.0	
			9-XS-87-A	4.5	1000	17 / 4.2	3.5	18.4 (32)*	31.5 (55)*	20 / 5.0	
	サイズ10	R-10M-127-3FT	10-XV-64-A	6	1300	9 / 2.25	15	24	41	10 / 2.5	
			10-XS-64-A	7.4	1600	12 / 3	3.7	30	52	13 / 3.25	
			10-XS-138-A	9.8	2200	29 / 7.25	5.5	39 (68)*	63 (110)*	33 / 8.25	
			10-XJ-238-A	20	4700	104 / 26	1.0	80.4 (140)*	143.2 (250)*	16 / 4	
075-高流量	サイズ08	R-8M-75-1	8-XV-8-A	0.82	180	8 / 2	N/A	3.3	5.6	9 / 2.25	
			8-RJ-10	1.5	340	9 / 2.25		6.3	10	11 / 2.7	
			8-RJ-23	2.4	540	13 / 3.25		9.9	16	15 / 3.7	
			8-RJ-30	3.1	710	19 / 4.8		13	22	22 / 5.5	
			8-RJ-39	4.7	1000	34 / 6		N/A			
	サイズ10	R-10M-75-3	10-RJ-80	10	2200	18 / 4.5					
			10-RJ-180	21	4900	71 / 17.6					
			10-RJ-37	N/A				24	40	18 / 4.5	
			10-RJ-83					36	62	35 / 8.7	
			10-RJ-90					43	73	71 / 17.6	

注(1)：標準ユニットの空気流量は 70°F & 14.7 psia での値です。参考条件 70°F 1 atm.
注(2)：通常単位での風量は、1.013 bar & 20°Cの場合。参考条件 20°C 1 atm.

*これらのコードは30 psig / 2.069 barの背圧を必要とします。括弧内の流量は、この背圧が適用された場合です。

正面図 ネジ式接続

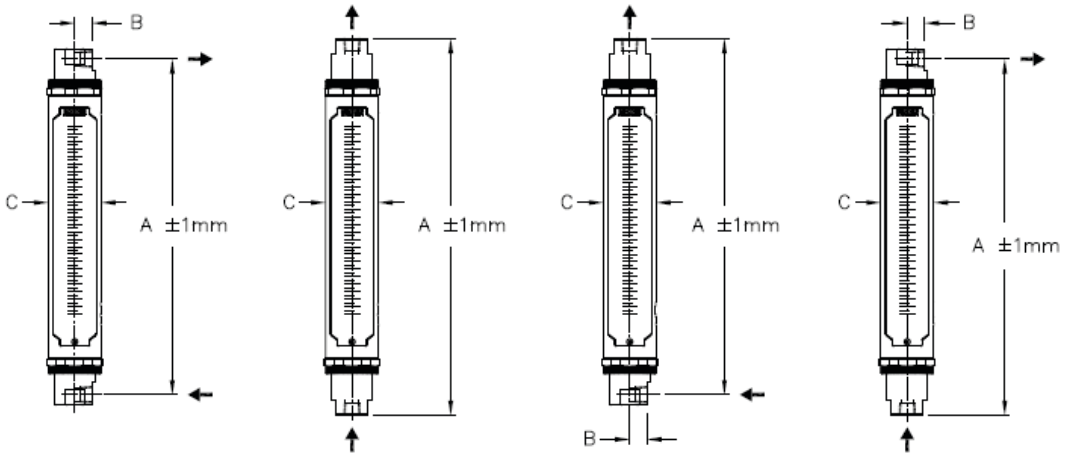

正面図 フランジ接続

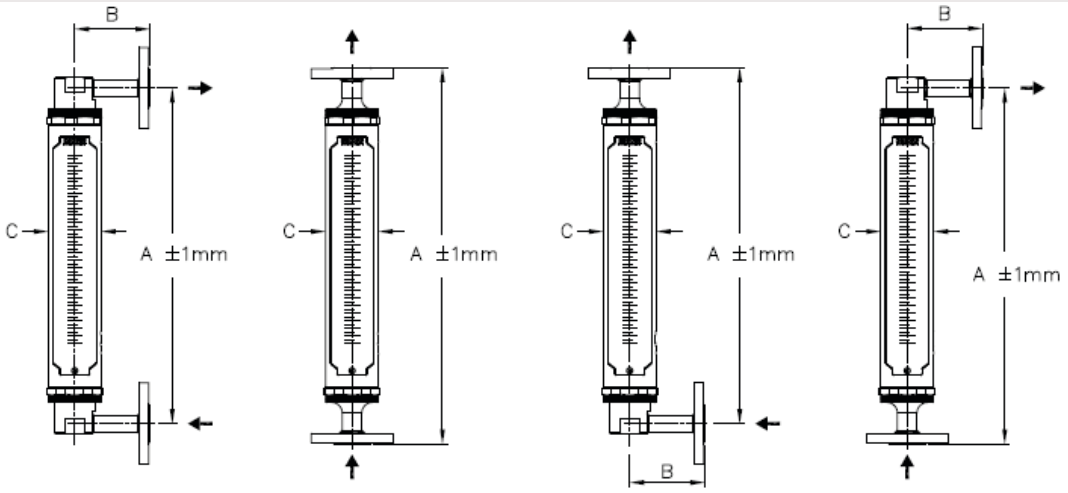

パネル裏面（フラッシュ）取付け
(長方形パネルカット+4つの取り付け穴)

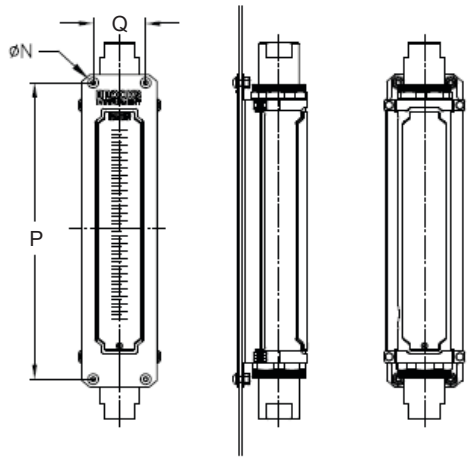

正面図　背面図

パネル前面（壁面）取り付け
(4つの取り付け穴)

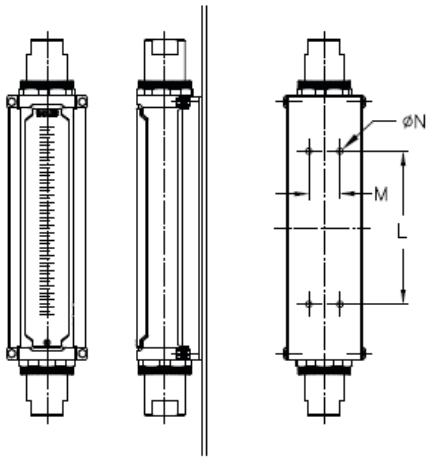

正面図　背面図

メーター タイプ	チューブ サイズ	プロセス 接続	方向 H(水平) V(垂直)	備考	レトロ フィット	モデル	寸法 A inch	A mm	B inch	B mm	C inch	C mm	L inch	L mm	M inch	M mm	N inch	N mm	P inch	P mm	Q inch	Q mm
127-低流量	サイズ 02 サイズ 06	NPT-F	H-IN / H-OUT	標準寸法(3)	GT1000	1020	8.59	218.3	0.63	16.0	2.13	54.0	4.00	101.6	1.00	25.4	0.22	5.5	7.24	184	1.48	37.6
			V-IN / V-OUT			1024	9.84	250.0	-	-												
			H-IN / V-OUT			1026	9.22	234.1	0.63	16.0												
			V-IN / H-OUT			1027	9.22	234.1	0.63	16.0												
			H-IN / H-OUT	レトロフィットのみ(4)	Full-View	1110	8.59	218.3	0.63	16.0												
			V-IN / V-OUT			1114	9.63	244.5	-	-												
			H-IN / V-OUT			1140	9.11	231.4	0.63	16.0												
			V-IN / H-OUT			1144	9.11	231.4	0.63	16.0												
		フランジ式 150lbs RF	H-IN / H-OUT	標準寸法(3)	GT1000	1020	8.59	218.3	2.95	75.0												
			V-IN / V-OUT			1024	10.63	270.0	-	-												
			H-IN / V-OUT			1026	9.61	244.1	2.95	75.0												
			V-IN / H-OUT			1027	9.61	244.1	2.95	75.0												
			H-IN / H-OUT	レトロフィットのみ(4)	Full-View	1140	8.59	218.3	3.5	88.9												
			V-IN / V-OUT			1144	14.88	377.8	-	-												
			H-IN / V-OUT			1146	11.73	298.1	3.5	88.9												
			V-IN / H-OUT			1147	11.73	298.1	3.5	88.9												
250-高流量	サイズ 07 サイズ 08 サイズ 09 サイズ 10	NPT-F	H-IN / H-OUT	標準寸法(3)	GT1000	1020	17.50	444.5	0.83	21.0	2.97	75.5	8.00	203.2	1.63	41.3	0.35	9.0	15.49	393.5	2.74	69.7
			V-IN / V-OUT			1024	19.69	500.0	-	-												
			H-IN / V-OUT			1026	18.59	472.3	0.83	21.0												
			V-IN / H-OUT			1027	18.59	472.3	0.83	21.0												
			H-IN / H-OUT #7/8 H-IN / H-OUT #9/10	レトロフィットのみ(4)	Full-View	1110	16.50 17.50	419.1 444.5	0.83	21.0												
			V-IN / V-OUT #7/8 V-IN / V-OUT #9/10			1114	17.00 17.25	431.8 438.2	-	-												
			H-IN / V-OUT #7/8 H-IN / V-OUT #9/10			1116	16.75 17.38	425.5 441.3	0.83	21.0												
			V-IN / H-OUT #7/8 V-IN / H-OUT #9/10			1117	16.75 17.38	425.5 441.3	0.83	21.0												
			V-IN / V-OUT	レトロフィットのみ(4)	GT1307	1307	16.94	430.2	-	-												
		フランジ式 150lbs RF	H-IN / H-OUT #7/8 H-IN / H-OUT #9/10	標準寸法(3)	GT1000	1020	17.50	444.5	3.94 4.72	100.0 120.0												
			V-IN / V-OUT			1024	19.69	500.0	-	-												
			H-IN / V-OUT #7/8 H-IN / V-OUT #9/10			1026	18.59	472.3	3.94 4.72	100.0 120.0												
			V-IN / H-OUT #7/8 V-IN / H-OUT #9/10			1027	18.59	472.3	3.94 4.72	100.0 120.0												
			H-IN / H-OUT #7/8 H-IN / H-OUT #9/10	レトロフィットのみ(4)	Full-View	1140	16.5 17.50	419.1 444.5	3.50 4.00	88.9 101.6												
			H-IN / V-OUT #7/8 H-IN / V-OUT #9/10			1144	22.88 22.50	581.0 571.5	-	-												
			V-IN / H-OUT #7/8 H-IN / V-OUT #9/10			1146	19.69 20.00	500.0 508.0	3.50 4.00	88.9 101.6												
			V-IN / H-OUT #7/8 V-IN / H-OUT #9/10			1147	19.69 20.00	500.0 508.0	3.50 4.00	88.9 101.6												

注(3)：標準寸法は新設の場合です。
注(4)：後付け寸法は、既存の設置における GT10xx、GT130x および Full-View メータの交換用です。新規設置では使用できません。

メーター タイプ	チューブ サイズ	プロセス 接続	方向 H(水平) V(垂直)	備考	レトロ フィット	モデル	寸法 A inch	寸法 A mm	寸法 B inch	寸法 B mm	寸法 C inch	寸法 C mm	寸法 L inch	寸法 L mm	寸法 M inch	寸法 M mm	寸法 N inch	寸法 N mm
127-高流量	サイズ 07 サイズ 08 サイズ 09 サイズ 10	NPT-F	H-IN / H-OUT	標準寸法(3)	---	-	12.31	312.7	0.83	21	2.97	75.5	N/A					
			V-IN / V-OUT			-	14.50	368.2	-	-								
			H-IN / V-OUT			-	13.41	340.5	0.83	21								
			V-IN / H-OUT			-	13.41	340.5	0.83	21								
			H-IN / H-OUT #7/8 H-IN / H-OUT #9/10	レトロフィットのみ(4)	Full-View	1110	11.50 12.50	292.1 317.5	0.83	21								
			V-IN / V-OUT #7/8 V-IN / V-OUT #9/10			1114	12.00 12.25	304.8 311.2	-	-								
			H-IN / V-OUT #7/8 H-IN / V-OUT #9/10			1116	11.75 12.38	298.5 314.3	0.83	21								
			V-IN / H-OUT #7/8 V-IN / H-OUT #9/10			1117	11.75 12.38	298.5 314.3	0.83	21								
			V-IN / V-OUT	レトロフィットのみ(4)	GT1306	1306	11.75	298.5	-	-								
		フランジ式 150lbs RF	H-IN / H-OUT #7/8 H-IN / H-OUT #9/10	標準寸法(3)	GT1000	-	12.31	312.7	3.94 4.72	100.0 120.0								
			V-IN / V-OUT #7/8 V-IN / V-OUT #9/10			-	14.50	368.2	-	-								
			H-IN / V-OUT #7/8 H-IN / V-OUT #9/10			-	13.41	340.5	3.94 4.72	100.0 120.0								
			V-IN / H-OUT #7/8 V-IN / H-OUT #9/10			-	13.41	340.5	3.94 4.72	100.0 120.0								
			H-IN / H-OUT #7/8 H-IN / H-OUT #9/10	レトロフィットのみ(4)	Full-View	1140	11.50 12.50	292.1 317.5	3.50 4.00	88.9 101.6								
			V-IN / V-OUT #7/8 V-IN / V-OUT #9/10			1144	17.88 17.50	454.0 444.5	-	-								
			H-IN / V-OUT #7/8 H-IN / V-OUT #9/10			1146	14.69 15.00	373.0 381.0	3.50 4.00	88.9 101.6								
			V-IN / H-OUT #7/8 V-IN / H-OUT #9/10			1147	14.69 15.00	373.0 381.0	3.50 4.00	88.9 101.6								
075-高流量	サイズ 08 サイズ 10	NPT-F	H-IN / H-OUT	標準寸法(3)	---	-	9.02	229.1	0.85	21.0								
			V-IN / V-OUT			-	11.20	284.6	-	-								
			H-IN / V-OUT			-	10.11	256.9	0.83	21.0								
			V-IN / H-OUT			-	10.11	256.9	0.83	21.0								
			V-IN / V-OUT	レトロフィットのみ(4)	GT1305	1305	7.75	196.9	-	-								
		フランジ式 150lbs RF	H-IN / H-OUT #7/8 H-IN / H-OUT #9/10	標準寸法(3)	---	-	9.02	229.1	3.94 4.72	100.0 120.0								
			V-IN / V-OUT #7/8 V-IN / V-OUT #9/10			-	11.20	284.6	-	-								
			H-IN / V-OUT #7/8 H-IN / V-OUT #9/10			-	10.11	256.9	3.94 4.72	100.0 120.0								
			V-IN / H-OUT #7/8 V-IN / H-OUT #9/10			-	10.11	256.9	3.94 4.72	100.0 120.0								

注(3)：標準寸法は新設の場合です。
注(4)：後付け寸法は、既存の設置における GT10xx、GT130x および Full-View メータの交換用です。新規設置では使用できません。

宣言	マーク	メーターオプション メカニカル	リードスイッチ	誘導アラーム	規格／指令／マーキング	ステータス／証明書
EU適合宣言	CE			✓	EMC指令 (2014/30/EU)	宣言
			✓	✓	RoHS指令 (2011/65/EU)	宣言
			✓	✓	ATEX指令 (2014/34/EU)	宣言
		✓			ATEX指令 (2014/34/EU)：非電気的	宣言
			✓		EMC指令 (2014/30/EU) 本装置はリードスイッチセンサーを使用しており、その物理的特性の本質が以下のようなものであるため、指令の適用範囲外である： (i) 無線機器及び電気通信機器その他の機器が意図されたとおりに動作することを許容するレベルを超える電磁放射を発生させることができないか、または発生させる一因となることがないこと。 (ii) その意図された使用によって通常生じる電磁妨害の存在下で, 許容できない劣化なしに動作すること。	
		✓	✓	✓	圧力機器指令 (2014/68/EU)	宣言
		✓	✓	✓	カナダ登録番号 (CRN)	CRN
爆発安全 「建設安全 (c)」	ATEX Ex	✓			II2G Ex h IIC T6…T4 Gb II2D Ex h IIIC T120°C Db 安全な使用のための特別な条件：IOMを参照	TCF: 203104000-1604
爆発安全 「カプセル化(m)」	ATEX Ex IECEX		✓		II 2 G Ex mb IIC T6 Gb　II 2 D Ex mb IIIC T85°C Db (標準版) II 2 G Ex mb IIC T5 Gb　II 2 D Ex mb IIIC T100°C Db (ジャンクションボックス付き)	KIWA 18ATEX0013 X
			✓		Ex mb IIC T6 Gb　Ex mb IIIC T85°C Db (標準版) Ex mb IIC T5 Gb　Ex mb IIIC T100°C Db (ジャンクションボックス付き)	IECEx KIWA 18.0008X
					評価に使用される基準：　EN 60079-0 : 2012+A11: 2013, EN 60079-18 : 2015 IEC 60079-0 : 2011, IEC 60079-18 : 2014 周囲温度範囲　-20°C to +65°C (標準版) -20°C to +55°C (ジャンクションボックス付き) 入力電力：　30V, 250mA, 3W 安全に使用するための特別な条件：　IOMを参照	
爆発安全 「本質安全(ia)」			✓		リードスイッチアラームは、本質安全防爆回路で使用される場合、「簡易機器」に分類されます。EN60079-11の5.7項「簡易機器」の要件に適合しています。 周囲温度定格：　-20°C ≤ Tamb ≤ 65°C 入力パラメータ：　Vmax = 30V, Imax = 100mA, Ci = 0µF, Li = 0µH 安全に使用するための特別な条件：　IOMを参照	
爆発安全 「本質安全(ia)」	c UL us		✓		ISクラスI、II、III、ディビジョン1、グループA、Gまで	UL ファイル E73889 Vol3 Sec 6
				✓	誘導型リングセンサー　Pepperl + Fuchs モデル: RC10-14-N3-Y53478 Pepperl + Fuchs モデル: RC15-14-N3-Y53479 非危険場所 電源　公称電圧 8V 動作電圧 5...25V 消費電流　アクティブ・エリア・クリア：3mA (8V時) アクティブエリア不明瞭：0.5～0.95mA (8V時) 周囲温度　0°C to 40°C	
爆発安全 「本質安全(ia)」	ATEX Ex FM APPROVED			✓ ✓	危険な場所 ATEX　II 2 G Ex ia IIC T6…T1 Gb　IP67 ATEX証明書を参照してください：入力パラメータ、最大周囲温度、特別な使用条件 FM認証　クラスI、ディビジョン1、グループA、B、C、クラスII、ディビジョン1、グループE、F、G、クラスIII、ディビジョン1 クラスI、ゾーン0、グループIIC T6	Pepperl + Fuchs PTB 99 ATEX 2128 X Pepperl + Fuchs コントロール図面:116-0165G

モデルコード

モデルコードの位置／詳細	コード記号	仕様詳細
I.-II. 基本モデルコード	16	大型ガラス管流量計

III. 本体—流量/スケール		流量タイプ	スケール長さ
	1	250-高流量	250mm
	2	127-高流量	127mm
	3	075-高流量	75mm
	4	127-低流量	127mm

IV. 接続方向—水平/垂直		
	0	水平注入口 - 水平排出口
	4	垂直注入口 - 垂直排出口
	6	水平注入口 - 垂直排出口
	7	垂直注入口 - 水平排出口

V. モデル更改		
	A	グローバル・モデル・コードの初期リリース

VI.-VII. 最大流量

	250 - 高流量							
	水		空気					
コード	GPM	l/h	SCFM(1)	m³n/h(2)	テーパ管		フロート	
JC	0.48	100	1.8	3.1	J	R-7M-25-1FT	C	7-XV-11A-A
JF	0.77	170	3.3 (5.7)*	5.5 (9.6)*	J	R-7M-25-1FT	F	7-XS-23-A
KC	1.00	240	4.4	7.5	K	R-8M-25-4FT	C	8-XV-8-A
KF	1.40	320	5.8	9.9	K	R-8M-25-4FT	F	8-XV-14-A
KJ	2.00	460	8.1 (14)*	13.7 (24)*	K	R-8M-25-4FT	J	8-XV-31-A
LC	3.20	730	13	22	L	R-9M-25-3FT	C	9-XS-33-A
LF	3.90	890	16.1 (28)*	27.5 (48)*	L	R-9M-25-3FT	F	9-XV-87-A
LJ	5.10	1100	20.7 (36)*	35.5 (62)*	L	R-9M-25-3FT	J	9-XS-87-A
MC	6.20	1400	25	43	M	R-10M-25-3FT	C	10-XV-64-A
MF	7.80	1700	32	54	M	R-10M-25-3FT	F	10-XS-64-A
MJ	10.00	2400	45.9 (80)*	74.4 (130)*	M	R-10M-25-3FT	J	10-XS-138-A
MM	21.00	4800	86.1 (150)*	154.6 (270)*	M	R-10M-25-3FT	M	10-XJ-238-A

	127 - 高流量							
	水		空気					
コード	GPM	l/h	SCFM(1)	m³n/h(2)	テーパ管		フロート	
SC	0.41	93	1.8	3	S	R-7M-127-1FT	C	7-XV-11A-A
SF	0.66	150	2.7 (4.7)*	4.6 (8.1)*	S	R-7M-127-1FT	F	7-XS-23-A
TC	0.99	220	4	6.8	T	R-8M-127-4FT	C	8-XV-8-A
TF	1.3	310	5.3	9	T	R-8M-127-4FT	F	8-XV-14-A
TJ	1.7	400	6.4 (11)*	11.4 (20)*	T	R-8M-127-4FT	J	8-XV-31-A
UC	3	690	12	21	U	R-9M-127-4FT	C	9-XS-33-A
UF	3.6	830	14.9 (26)*	25.2 (44)*	U	R-9M-127-4FT	F	9-XV-87-A
UJ	4.5	1000	18.4 (32)*	31.5 (55)*	U	R-9M-127-4FT	J	9-XS-87-A
VC	6	1300	24	41	V	R-10M-127-3FT	C	10-XV-64-A
VF	7.4	1600	30	52	V	R-10M-127-3FT	F	10-XS-64-A
VJ	9.8	2200	39 (68)*	63 (110)*	V	R-10M-127-3FT	J	10-XS-138-A
VM	20	4700	80.4 (140)*	143.2 (250)*	V	R-10M-127-3FT	M	10-XJ-238-A

	075 - 高流量							
	水		空気					
コード	GPM	l/h	SCFM(1)	m³n/h(2)	テーパ管		フロート	
PC	0.82	180	3.3	5.6	P	R-8M-75-1	C	8-XV-8-A
PF	1.5	340	6.3	10	P	R-8M-75-1	F	8-RJ-10
PJ	2.4	540	9.9	16	P	R-8M-75-1	J	8-RJ-23
PM	3.1	710	13	22	P	R-8M-75-1	M	8-RJ-30
PQ	4.7	1000	N/A	N/A	P	R-8M-75-1	Q	8-RJ-39
RC	12	2700	N/A	N/A	R	R-10M-75-3	C	10-RJ-80
RF	21	4900	N/A	N/A	R	R-10M-75-3	F	10-RJ-180
RJ	N/A	N/A	24	40	R	R-10M-75-3	J	10-RJ-37
RM	N/A	N/A	36	62	R	R-10M-75-3	M	10-RJ-83
RQ	N/A	N/A	43	73	R	R-10M-75-3	Q	10-RJ-90

注(1)：標準ユニットの空気流量は、70°F & 14.7 psiaでの値です。参考条件 70°F 1 atm.
注(2)：通常単位での風量は、1.013 bar & 20°Cの場合。参考条件 20°C 1 atm.

*これらのコードは30 psig / 2.069 barの背圧を必要とします。括弧内の流量は、この背圧が適用された場合です。

モデルコードの位置／詳細	コード記号	仕様詳細							
VI.-VII. 最大流量　（つづき）		127 - 低流量							
		水		空気					
	コード	cc/min	l/h	SLPM(1)	ln/h(2)	テーパ管		フロート	
	A3	1.9	0.11	0.11	6.7	A	R-2-127-AAAAT	3	316SS
	A6	3.7	0.22	0.2	12	A	R-2-127-AAAAT	6	カルボロイ
	B6	6.1	0.36	0.32	19	B	R-2-127-AAT	6	カルボロイ
	C3	16	1	0.71	42	C	R-2-127-DT	3	316SS
	C6	28	1.7	1	63	C	R-2-127-DT	6	カルボロイ
	D3	39	2.3	1.4	85	D	R-2-127-AT	3	316SS
	D6	58	3.5	2	120	D	R-2-127-AT	6	カルボロイ
	E3	110	6.8	3.9	230	E	R-2-127-BT	3	316SS
	E6	170	10	5.7	340	E	R-2-127-BT	6	カルボロイ
	F6	280	17	9.5	570	F	R-2-127-CT	6	カルボロイ
	G3	410	25	14	840	G	R-6-127-AT	3	316SS
	G6	620	37	20	1200	G	R-6-127-AT	6	カルボロイ
	H3	1000	65	35	2100	H	R-6-127-BT	3	316SS
	H6	1500	95	49	2900	H	R-6-127-BT	6	カルボロイ

VIII. フィッティング材質	A	316ステンレス鋼	
	B	CRN付き316ステンレス鋼	
IX. 接続サイズ	1	1/4”	低流量
	2	1/2”	高流量
	3	3/4”	高流量
	4	1”	高流量
	5	1”	縦型/3/4インチ横型。サイズ10のみ。
X-XI. 接続タイプ	AA	標準品／GT1000レトロフィット	NPTめねじ
	AB	標準品／GT1000レトロフィット	ANSI 150# RFフランジ
	BA	レトロフィット　GT130x	NPTめねじ
	CA	レトロフィット　Full-View　11xx	NPTめねじ
	CB	レトロフィット　Full-View　11xx	ANSI 150# RFフランジ
	DC	レトロフィット　GT1000	Rcめねじ
XII. Oリング材質	1	Viton® fluoroelastomer	
	2	Buna	
	3	Kalrez®	
	4	EPDM	
XIII. 目盛	1	mm目盛	
	2	%目盛	
	3	直読目盛	
	4	デュアルスケール／二重目盛	
XIV. 精度	A	±10%	
	B	±5% フルスケール	
	D	±2% フルスケール	
	F	±1% フルスケール	
	G	2.5 VDI/VDE	
	H	1.6 VDI/VDE	
XV. バルブタイプ	0	なし	
	1	入口バルブ	
	2	出口バルブ	
XVI. アラーム	0	なし	
	1	1 スイッチ/センサー	
	2	2 スイッチ/センサー	
XVII. 認証書	A	なし	
	B	ATEX - ゾーン1 & ゾーン2、非電気的	
	C	UL / FM - 危険場所	
	D	ATEX - ゾーン1 & ゾーン2、電気式	

標準モデル・コードのサンプル

I-II	III	IV	V	VI-VII	VIII	IX	X-XI	XII	XIII	XIV	XV	XVI	XVII
16	1	4	A	D0	A	2	AA	1	3	D	0	0	A

* これらの部品やサービスは製品モデルコードの一部ではありませんが、製品構成時に選択してください。

対応可能な追加サービス

コンジット・ジャンクションボックス・アセンブリ

16xx モデルコード、ポジション XVI -「16」

オプションコード	説明	リレーの品番
0	なし	---
1	1 スイッチ/センサー	203Z023AAA
2	2 スイッチ/センサー	203Z023AAA

リレー

16xx モデルコード、ポジション XVI -「16」

アラーム		リレーの品番				
オプションコード	説明	110VAC 1または2リレー		220VAC 1または2リレー		24VAC 1または2リレー
0	None	---	-	---	-	---
1	1 Switch / Sensor	029G008ZZZ	または	029G010ZZZ	または	029G012ZZZ
2	2 Switches / Sensor	029G008ZZZ	または	029G010ZZZ	または	029G012ZZZ

取付キット

16xxモデルコード、ポジションIII -「3」

オプションコード	フロー／スケール長		キットの品番	
	説明		パネル前面（壁面）取り付け	パネル背面（フラッシュ）取り付け
1	250 - High Flow	250mm	778Z019AAA	778Z021AAA
2	127 - High Flow	---	---	---
3	075 - High Flow	75mm	---	---
4	127 - Low Flow	127mm	778Z018AAA	778Z020AAA

サービス

クリーン・フォー・オキシジェン・サービス 2.1
商業クリーニング
コンプライアンス宣言 2.1
国際校正証明書（ICC）
素材認証 3.1
NACE MR0175 MR0103
PMI（ポジティブ・マテリアル・アイデンティフィケーション）
圧力試験証明書 2.2

サービスとサポート

ブルックスはすべてのお客様に対して、その活動を支援する優秀なサービスとサポートを通じて流体・流量に関する理想的な

ソリューションを実現することを委ねられています。私たちは、迅速な対応とサービスを提供するため一級のサービス施設を世界中で運営しています。各施設では修理や再校正における精度や信頼性を実現するための基準となるキャリブレーション装置を使用しており、それらは関連する国際基準にトレーサブルです。

www.BrooksInstrument.comで、お客様に最も近いサービスロケーションをご確認ください。

立ち上げサービスと現地校正

Brooks Instrument は要求された場合、現地で運転前の立ち上げサービスを提供することができます。ISO-9001 の品質保証が重要となるプロセスでは定期的な校正の実施が必須となっています。多くの場合このサービスを現場で提供することができ、その結果は関連する国際品質基準にトレーサブルです。

お客様セミナーとトレーニング

ブルックスインスツルメントは、エンジニア、ユーザー、そしてメンテナンスに従事する方々のために、製品についてのセミナーやトレーニングを提供することができます。詳細は最寄りの営業所へお尋ね下さい。ブルックスインスツルメントでは継続的な製品の改良を行なっています。そのためすべての仕様は予告なく変更されることがあります。

商標/トレードマーク
Brooks.....Brooks Instrument, LLC
その他商標は、各商標権者に帰属します。

Data-Sheet-GT1600-JP/2024-09

Brooks Instrument
ITWジャパン株式会社 ブルックスインスツルメント 本社
東京営業所
〒136-0073 東京都江東区北砂1-4-4
TEL 03-5633-7100

カスタマーサービス部 大阪営業所
〒532-0003 大阪市淀川区宮原4-5-36
ONEST新大阪スクエア2F
TEL 06-6399-0760

©Copyright 2024 Brooks Instrument, LLC All rights reserved. Printed in U.S.A.

BROOKS® INSTRUMENT
Beyond Measure